Bescherming tegen diefstal en lichtgewicht in één
Systèmes légers avec protection contre le vol

1. Verwijderbare stroomkast ca. 17 kg
2. Verwijderbare compressor ca. 14 kg
3. Verwijderbare hoofdmotor ca. 36 kg
4. Eenvoudig te transporteren machine zonder mengkolom van slechts 125 kg

---

1. *Coffret électrique mobile env. 17 kg*
2. *Compresseur mobile env. 14 kg*
3. *Moteur principal amovible env. 36 kg*
4. *Machine facile à transporter sans zone de malaxage, à peine 125 kg*

Anti-diefstal en lichtgewicht in één! Sterk, duurzaam en speciaal ontwikkeld voor een optimaal rendement.

Systèmes légers avec anti-vol intégré ! Résistants, durables et conçus pour un rendement optimal.

Waardevolle onderdelen effeciënt verwijderen zonder gereedschappen in minder dan 5 minuten!

Pièces de qualité détachables en moins de 5 minutes et sans outils !

Toebehoren & accessoires - *Équipements & accessoires*

Stroomkabel
Câble électrique

Waterslang
Tuyau d'eau

Mortelslang
Tuyau de mortier

Luchtslang
Tuyau d'air

Gereedschapstas
Trousse à outils

Spuitpistool
Lance de projection

Debietverhogende waterpomp
Surpresseur d'eau

Mengijzer
Arbre de malaxage

Mengpijpreiniger + as
Rabot + axe

Rotoren en statoren
Rotors et stators

Montagespray
Spray de montage

Magneet- ,naald- en drukminderventiel
Réducteur de pression, vanne magnétique et de réglage

Waterfilters + schroefkap
Filtres à eau + couvercles à visser

Mortelslang-koppelingen + toebehoren
Raccords et accessoires tuyaux de mortier

Waterslang-koppelingen + toebehoren
Raccords et accessoires tuyaux d'eau

Toebehoren spuitpistool
Accessoires lance de projection

Stekkers 230/380V
Fiches 230/380V

Drukschakelaar
Interrupteur à pression

Peilglas
Indicateur de niveau d'eau

Meeneemklauw
Noix d'entraînement

Sponskogel + stichling
Boules éponges + vrille de nettoyage

Inox drukvat
Pulvérisateur en inox

Waterpomp
Pompe à eau

Zuigslang + zuigkorf
Tuyau d'aspiration + crépine

Optioneel opbouwpakket
Kit optionnel

Opzetbak + 5 m mortelslang
Rehausse de trémie + tuyau de mortier 5 m

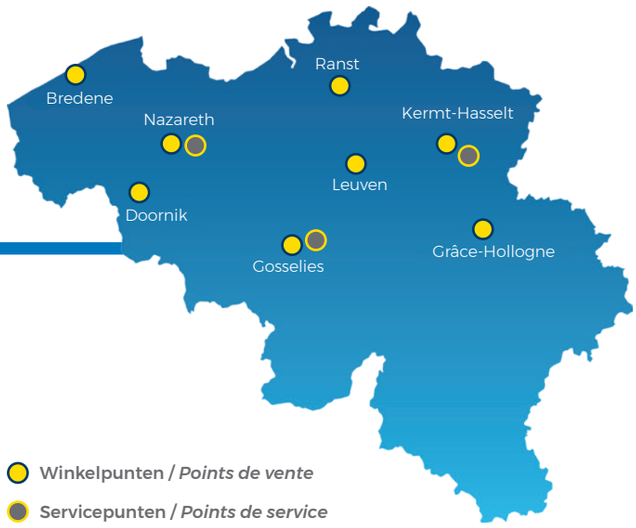

Zetel / *Siège* : Lummense Kiezel 78 - 3510 Kermt
Sales / *Ventes* : +32 (0)475 75 84 84
Technical / *Support technique* : +32 (0)473 53 89 21

Een offerte aanvragen?
Demander un devis ?
www.plastertech.be - info@plastertech.be

MAX EVOLUTION
230V - 380V

PLASTER-TECH
BY SFIC

Machine 230V

PLASTER-TECH
BY SFIC

Wie zijn wij?

PLASTER-TECH is sinds **meer dan 20 jaar gespecialiseerd** in de **verkoop, verhuur en herstelling** van nieuwe en gebruikte (spuit)machines, stroomgroepen en toebehoren voor de afwerkingssector. Naast de machines van Knauf PFT, Graco en Europower stroomgroepen, biedt PlasterTech ook haar eigen **unieke gipsmachines** aan.

Wij werken met vijf uiterst ervaren technici en vier interventiewagens die dankzij onze grote voorraad aan wisselstukken op elk moment klaarstaan om u zo snel mogelijk te **depanneren op de werf** in gans België!

Onze MAX EVOLUTION range is tevens beschikbaar in een 380V versie en een omschakelbare versie 230/380V. Alle machines zijn identiek en kennen dezelfde voordelen. Vraag ons gerust om meer details.

Qui sommes nous?

Depuis plus de 20 ans, PLASTER-TECH est **spécialisé** dans la **vente,** la **location** et la **réparation** de machines (à projeter) nouvelles et utilisées, de groupes électrogènes et d'équipements pour le secteur de la finition. À côté des machines de Knauf PFT, Graco et des groupes électrogènes de Europower, PlasterTech vous propose également ses propres **machines à projeter uniques.**

Nous travaillons avec cinq techniciens expérimentés et quatre véhicules d'intervention qui sont prêts à tout moment à vous **dépanner sur le chantier** aussi vite que possible et partout en Belgique grâce à notre vaste stock de pièces de rechange.

Notre gamme MAX EVOLUTION est également disponible en version 380V et en version convertible 230/380V. Toutes les machines sont identiques et présentent les mêmes avantages. N'hésitez pas à nous contacter pour plus de détails.

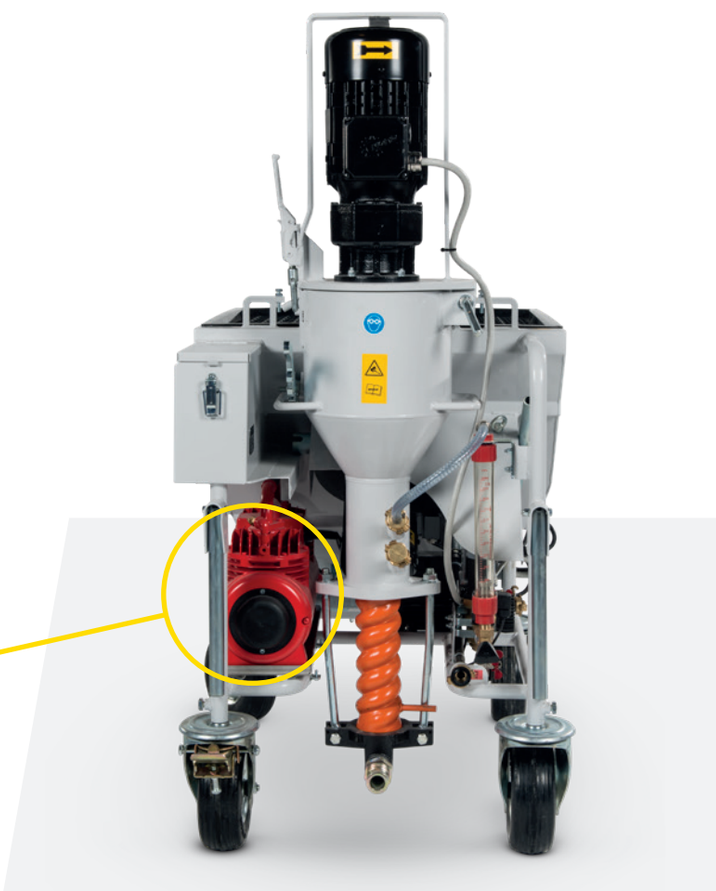

Machine 380V

Technische specificaties - *Spécifications techniques*

Mengkolom met meeneemklauw en mengijzer

Zône de malaxage avec noix d'entraînement et arbre de malaxage

Gereedschapskist

Boîte à outils

4 grote transportgrepen op gelijke hoogte

4 grandes poignées de transport à la même hauteur

Versterkte en geremde wielen

Roues renforcées et munies de freins

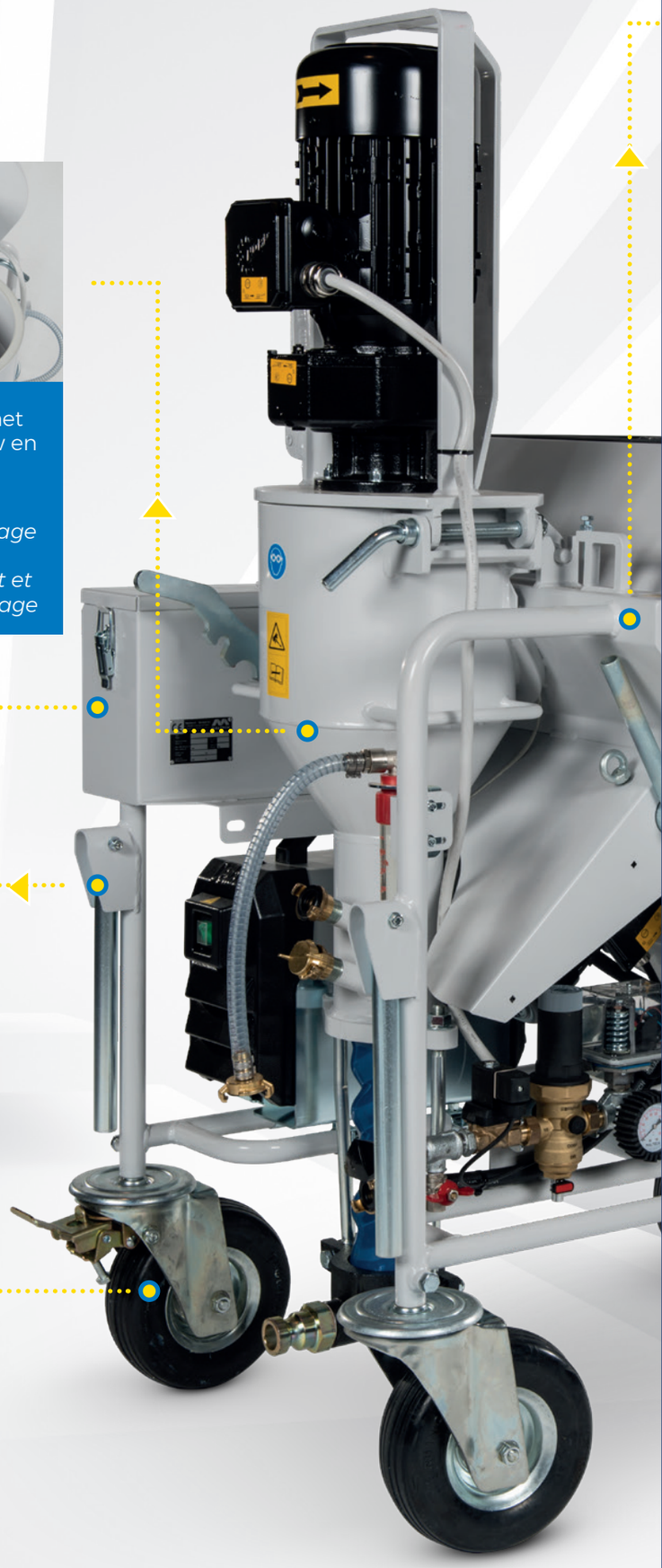

Brutogewicht / *Poids brut* : 275 kg
Hoogte / *Hauteur* : 156 cm
Breedte / *Largeur* : 72 cm

Sterradwiel + stofvanger

Roue à plâtre + tôle anti-poussière

Rooster + zakkensnijder

Grille + coupe-sacs

Dubbele galvanisatie

Galvanisation double

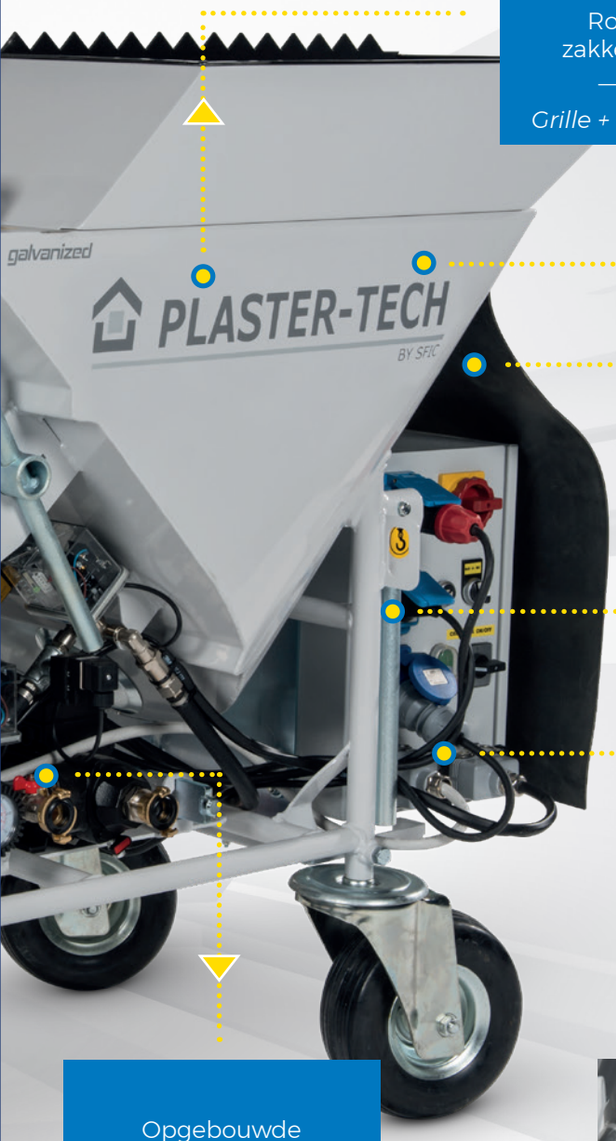

Bevestigingen stofkap & bescherming stroomkast

Fixation pour coiffe & protection coffret électrique

Ophangpunten

Anneaux de levage

Opgebouwde waterpomp standaard gemonteerd

Pompe à eau incluse

Eenvoudige bediening stroomkast

Maniement simple du coffret électrique